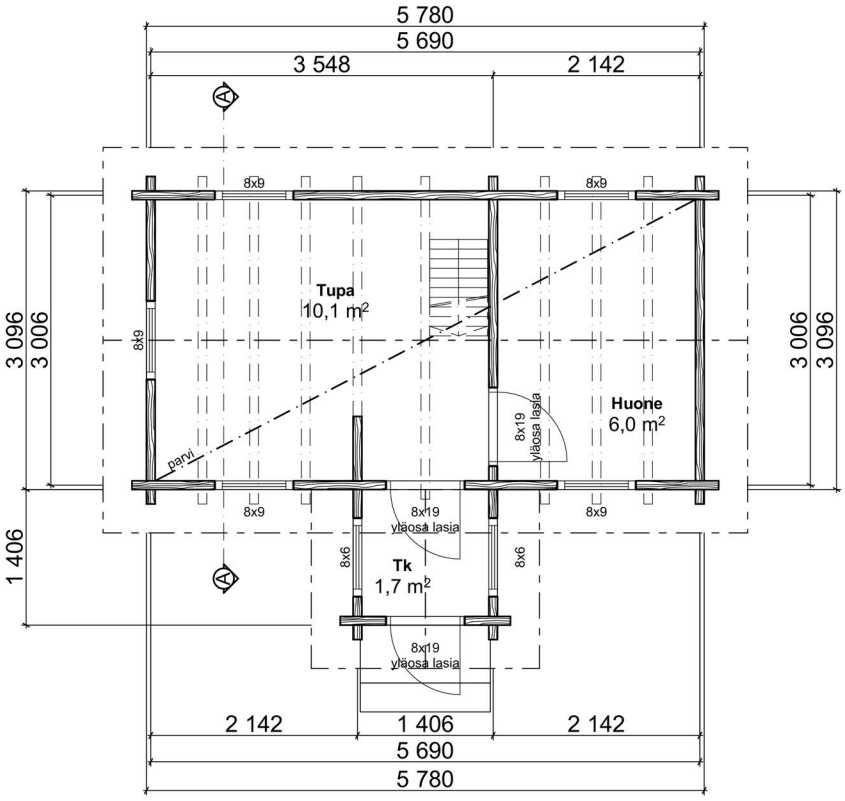
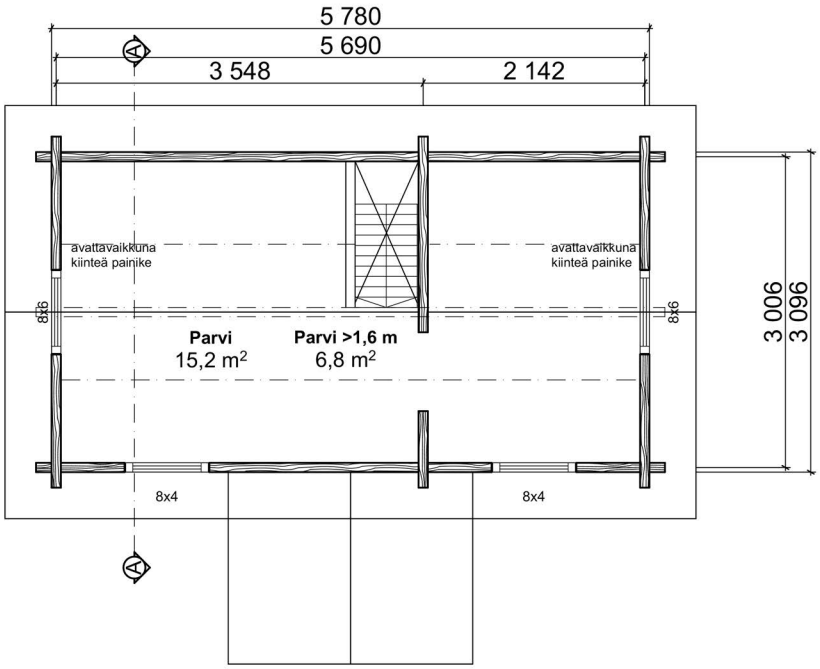
Huoneistoala / Lägenhetsyta	16,0 m² (+ parvi 15,0 m²)
Kerrosala / Våningsyta	20,0 m² (+ Parvi 17,0 m²)
Tilavuus / Volym	77,0 m³
Rakennuksen ala / Byggnadsyta	20,0 m²
Paloluokka P3