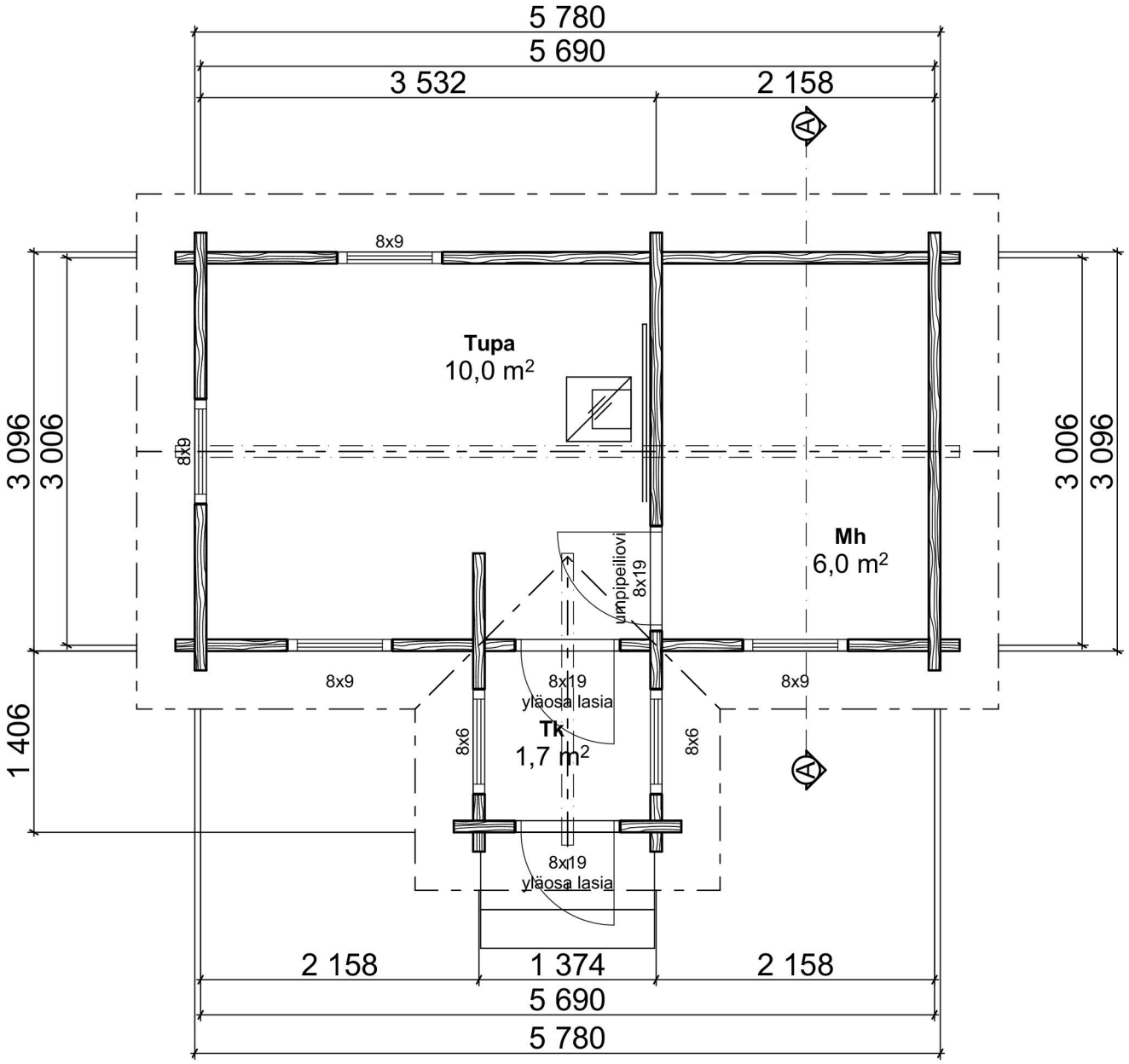

Huoneistoala / Lägenhetsyta	17,5 m²
Kerrosala / Våningsyta	20,0 m²
Tilavuus / Volym	56,0 m³
Rakennuksen ala / Byggnadsyta	20,0 m²
Paloluokka P3	